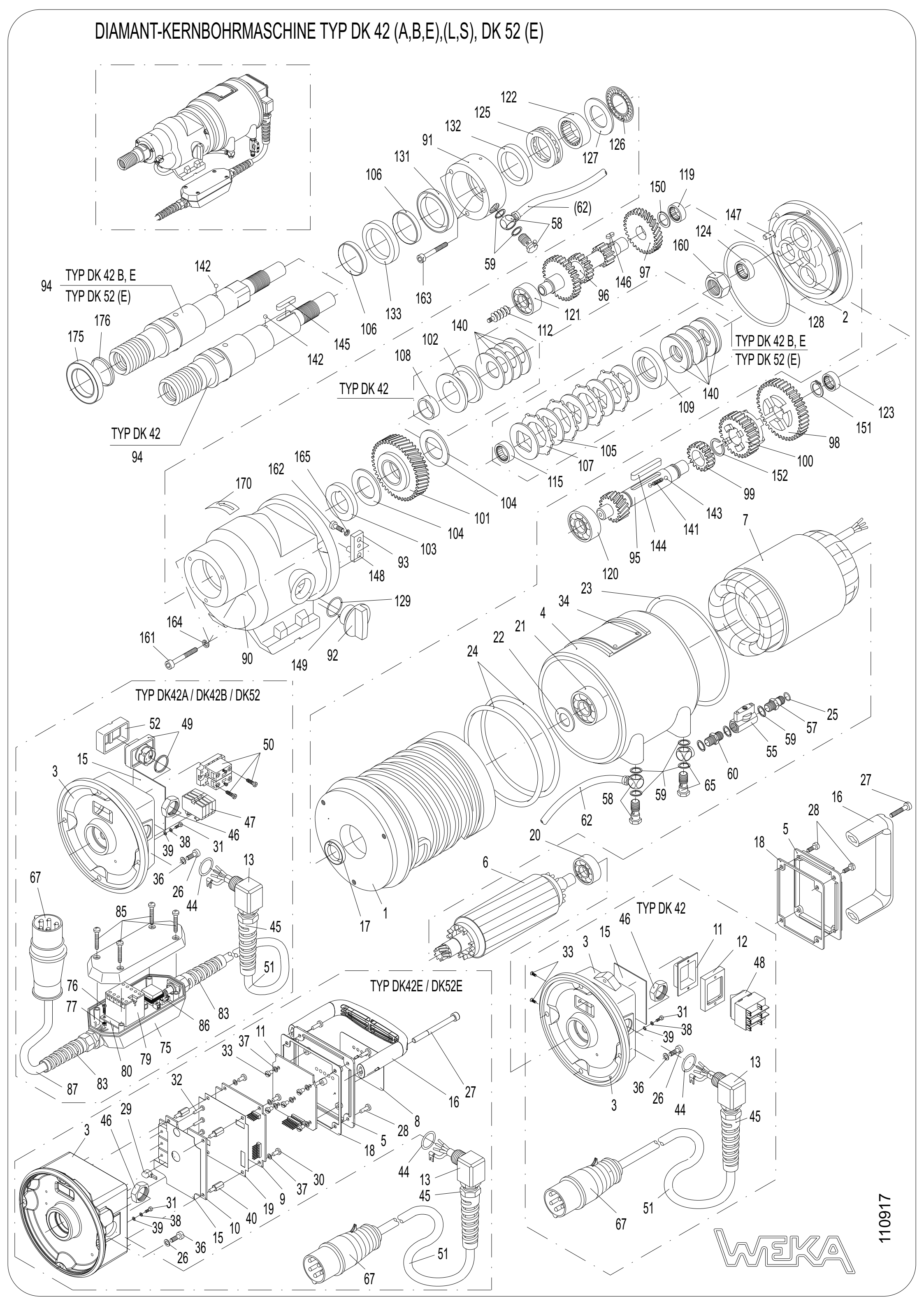DIAMANT-KERNBOHRMASCHINE TYP DK 42 (A,B,E),(L,S), DK 52 (E)